SPOLOČNOSŤ PRE VÝROBU, DIZAJN A OBCHOD

Kralja Aleksandra 13, BELOŠEVAC, 14104 VALJEVO, SRBIJA

TECHNICKÁ PRÍRUČKA PRE SPORÁK NA PEVNÉ PALIVO

VÁŽENÝ ZÁKAZNÍK,

Gratulujeme vám k zakúpeniu sporáka na tuhé palivo „BLIST“.
Nainštalujte a používajte sporák v súlade s týmto návodom, čím zabezpečíte bezpečnú prevádzku a dlhú životnosť vášho sporáka.

Tabuľka 1. Technická špecifikácia:

Model	Rozmery	Výkon rozsah	Čistá hmotnosť	Dymovod priemer	Minimálna vzdialenosť sporák z horľavého materiálu materiály
	šírka/dĺžka/výška [mm]	[KW]	[kg]	[mm]	Z boku/Zozadu/ Spredu [cm]
Olymp 9	860x535x810	6-9	85	120	80/40/100
Olymp 12	900x610x900	12 – 15	108	120	80/40/100



Olymp 9

- Rozmery: 860x535x810 mm
- Čistá hmotnosť: 85 kg
- Spaľovacia komora:

-rozmery

ohniska: 235x400x330mm

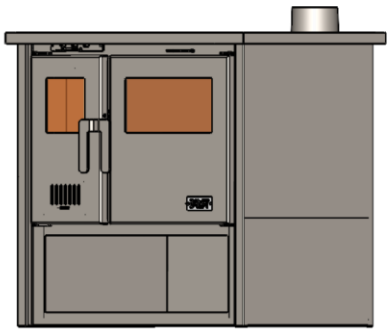

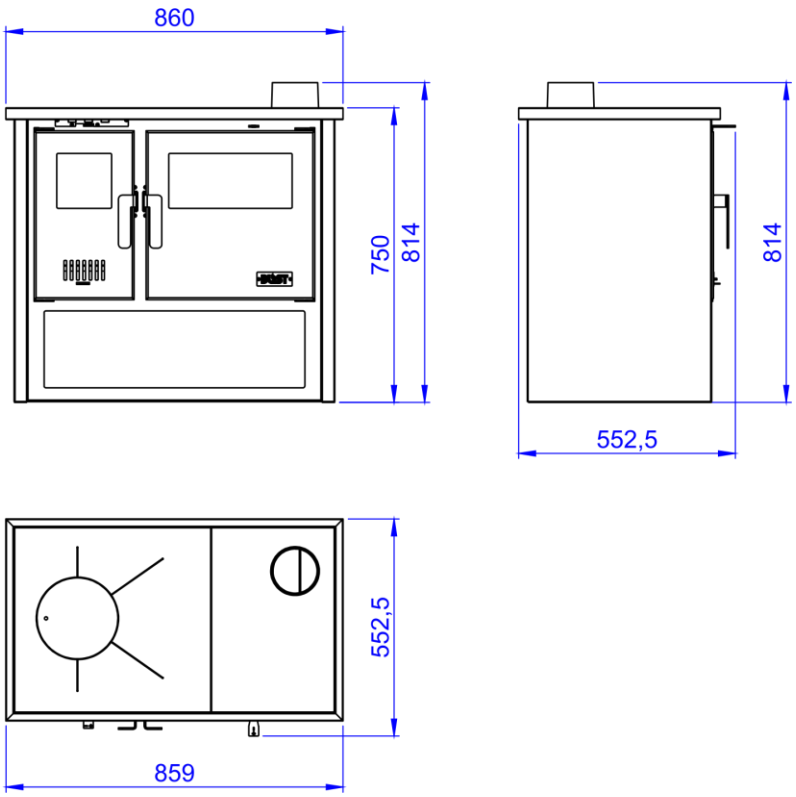

Olymp 12

- Rozmery: 900x610x900 mm
- Čistá hmotnosť: 108 kg
- Spaľovacia komora:

orozmery

ohnisko: 270x470x350mm

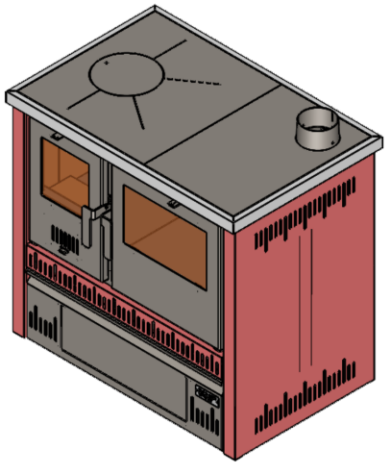

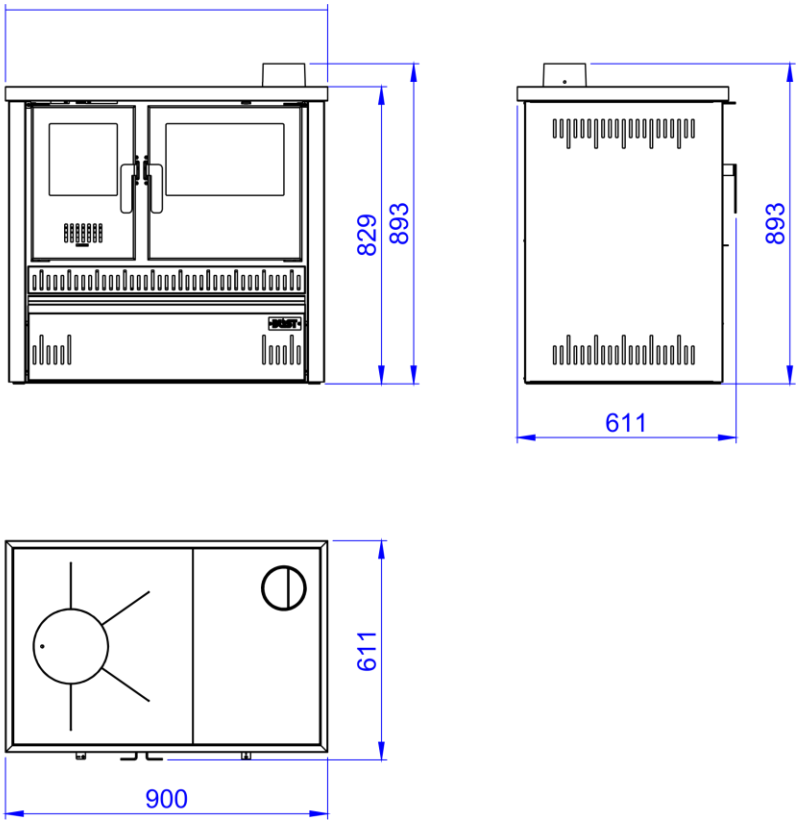

1. Popis a účel sporáka:

- Sporák na tuhé palivo BLIST s trvalým horením je navrhnutý tak, aby umožňoval efektívne spaľovanie tuhých palív s možnosťou nastavenia a regulácie potrebného množstva vzduchu pre proces spaľovania. Sporák sa skladá z častí vyrobených z oceľového plechu a s roštom zo sivej liatiny (gus). Sporák je obložený šamotovými tehlami, čo umožňuje dlhodobú akumuláciu tepla. Sporák je natretý špeciálnymi žiaruvzdornými farbami. Sklo na dvierkach je z prvotriedneho keramického žiaruvzdorného skla.

Sporák je určený na pečenie, varenie a vykurovanie priestorov.

2.Inštalácia sporáka:

- Pri pripojení sporáka je potrebné dodržiavať všetky zákonné predpisy týkajúce sa výstavby a požiadavky na požiarnu bezpečnosť.

- Miesto inštalácie musí byť vodorovné a musí mať vhodnú nosnosť, v opačnom prípade je potrebné prijať vhodné opatrenia na splnenie týchto podmienok.

- Sporák nesmie byť umiestnený v blízkosti horľavých (drevených, textilných, plastových atď.) častí nábytku, ani v blízkosti chladiacich zariadení. Minimálna vzdialenosť medzi sporákom a takýmito prvkami je uvedená v tabuľke č. 1.

- Ak je sporák umiestnený na podlahe z horľavých materiálov (drevo, ison, plast) deriváty atď.), je potrebné chrániť podlahu plachtou s minimálnou šírkou 30 cm od bočných strán sporáka, a min. 50 cm od prednej časti sporáka. Rúra na odvod spalín musí byť umiestnená vo vzdialenosti minimálne 40 cm od horľavých predmetov.

- Pri pripájaní sporáka ku komínu, by ste sa mali poradiť s príslušným miestnym kominárskym podnikom. Sporák sa pripája ku komínu, ktorého výška musí byť minimálne 6 m a priemer musí byť aspoň rovnaký ako priemer vývodu dymovodu zo sporáka (120 mm). Ak je k rovnakému komínu pripojených viac sporákov, pecí alebo krbov, zvislá vzdialenosť medzi jednotlivými prípojkami musí byť minimálne 2 m. Komín musí vyčnievať minimálne 50 cm nad najvyššiu časť strechy. Je tiež potrebné dbať na to, aby spojovacie rúry nezasahovali do prierezu komína a aby boli miesta spojenia dymovodu s komínom dobre utesnené (pozri obrázok č. 2). Ak sú dva komíny vedené vedľa seba, musia mať samostatné čistiace otvory a medzi komínmi nesmú byť žiadne dutiny alebo otvory. Ak je komín nový, sporák sa nesmie používať na plný výkon, kým komín úplne nevyschne.

- V mieste inštalácie sporáka musí byť zabezpečený voľný prístup na čistenie sporáka, komína a dymovodov.

- Na správnu funkciu sporáka je potrebný ťah komína 12–14 Pa. Kontrolu ťahu je možné vykonať aj pomocou sviečky, ako je znázornené na obrázku č. 2.

- **Čerstvý vzduch** je nevyhnutný na spaľovanie paliva a správne fungovanie sporáka, preto je potrebné zabezpečiť, aby bolo v miestnosti, v ktorej je sporák nainštalovaný, vždy dostatočné množstvo čerstvého vzduchu. Ventilátory, odsávače pár a podobné zariadenia, ktoré odvádzajú vzduch z miestnosti, by nemali byť umiestnené v rovnakej miestnosti ako sporák. Ak sa takéto zariadenia v miestnosti nachádzajú alebo ak sú dvere a okná vzduchotesne uzavreté, je potrebné v prípade potreby zabezpečiť prívod spaľovacieho vzduchu zvonka.

V takom prípade je pred inštaláciou sporáka potrebné poradiť sa s príslušnou kominárskou organizáciou alebo odborníkom na komíny. Ak nie je zabezpečené dostatočné množstvo vzduchu potrebného na spaľovanie, palivo v sporáku nebude úplne horieť a miestnosť, v ktorej sa sporák nachádza, sa môže znečistiť zdraviu škodlivými a nebezpečnými plynmi!

1. Regulácia primárneho vzduchu
2. Regulácia sekundárneho vzduchu
3. Prívod terciárneho vzduchu
4. Regulátor vzduchu v rúre

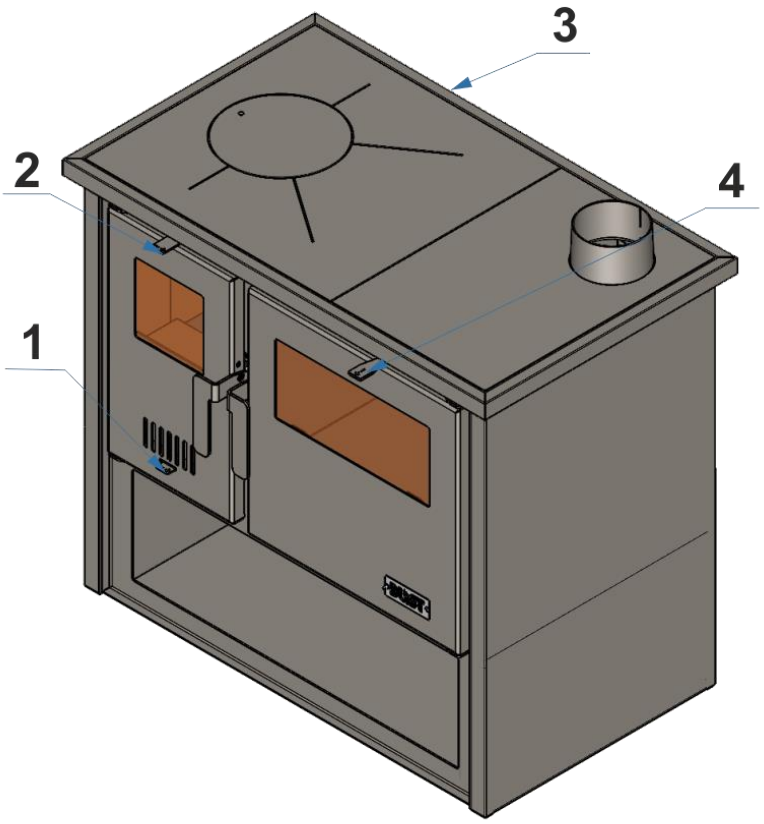

Obrázok 1.

Primárny vzduch – Otvorené (+):
Položte suché palivové drevo na rošt. Pri zakladaní ohňa nechajte dvierka mierne pootvorené a postupne rozkúrte ohnisko, sklo a komín. Tým zabezpečíte správne fungovanie sporáka a zabránite kondenzácii. Neskôr pridávajte väčšie kusy dreva, ale nie príliš veľké a nie v takom množstve, aby sa navzájom dotýkali. Oheň by sa mal rozhorieť postupne, pretože príliš veľké množstvo dreva môže oheň udusiť. Sporák nepoužívajte s otvorenými dvierkami, s výnimkou prikladania paliva, pretože by to mohlo spôsobiť nadmerné praskanie a poškodenie sporáka.

Sekundárny vzduch (+/-):
Ak spaľujete veľké množstvo dreva so zatvoreným prívodom sekundárneho vzduchu, na skle sa budú usádzať sadze. Používanie sekundárneho vzduchu zabezpečuje čistenie skla, reguluje teplotu v miestnosti a prispieva k lepšej účinnosti komína.

Terciárny vzduch:
Terciárny vzduch zabezpečuje čistejšie spaľovanie s menším množstvom popola a zároveň znižuje tvorbu dechtu a sadzí na minimum. Svetlé a čisté ohnisko je znakom toho, že sporák funguje správne.
Regulátor vzduchu v rúre:
Ak chcete rúru používať na pečenie, posuňte rukoväť nad rúrou smerom k sporáku do polohy (−). Tým sa umožní cirkulácia horúceho vzduchu okolo všetkých stien rúry. Po skončení pečenia potiahnite rukoväť smerom od sporáka do polohy (+). Tým sa zmení prúdenie horúceho vzduchu tak, aby prúdil tesne nad rúrou.

Obrázok 2. INŠTALÁCIA SPORÁKA

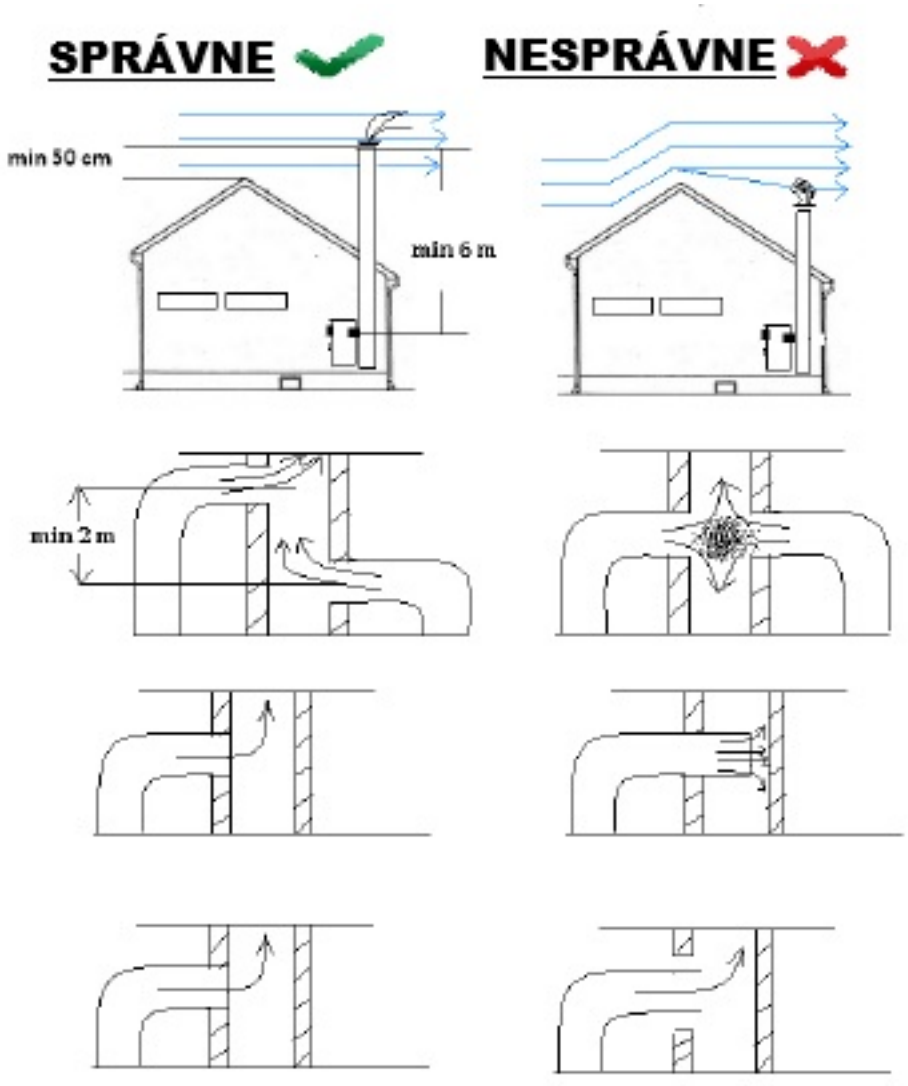

Obrázok 3. KONTROLA SILY ŤAHU KOMÍNA

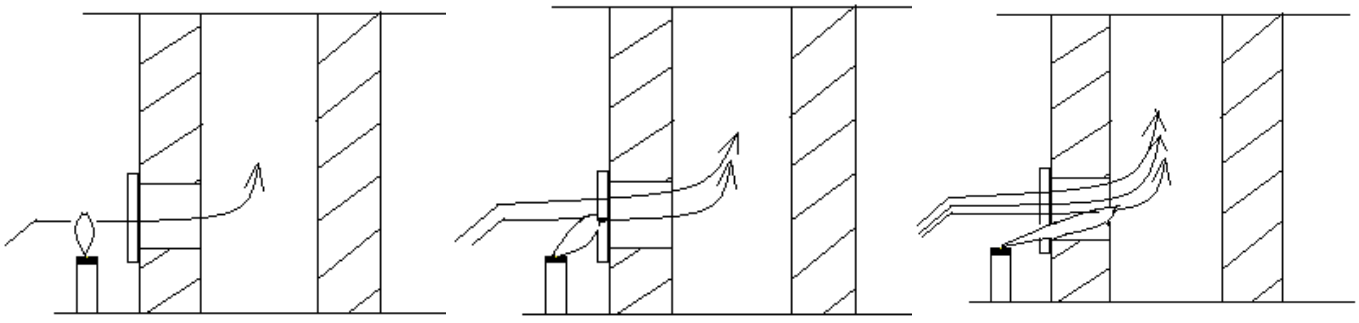

Slabý ťah

Dobrý ťah

Veľmi dobrý ťah

3.Použitie:

- Intenzita spaľovania závisí od druhu a kvality použitého paliva. Odporúča sa používať drevené štiepky, drevené brikety, ako aj nízkovýhrevné uhlie (s výnimkou koksu a čierneho uhlia).
- Sporák používa ako palivo drevo alebo nízkovýhrevné uhlie (všetky druhy okrem koksu a čierneho uhlia). Výkon sporáka závisí od druhu a kvality použitého paliva.
- Počas prvých 8 – 10 hodín (1 – 2 dni) používania sporáka prikladajte postupne a nepoužívajte ho na plný výkon, aby sa materiály mohli prispôsobiť vysokým teplotám. Žiaruvzdorný náter sporáka úplne vytvrdne približne po prvých 2 – 3 hodinách horenia. Počas tejto doby sa nedotýkajte náteru ani na sporák nič neukladajte, aby nedošlo k jeho poškodeniu. Počas prvých 15 – 30 minút horenia môže sporák vydávať nepríjemný zápach a dym, preto by mali byť počas tejto doby otvorené okná v miestnosti, kde sa sporák nachádza.

Zapaľovanie a udržiavanie ohňa:

- Intenzita spaľovania sa reguluje pomocou regulátorov prívodu vzduchu (primárneho a sekundárneho), ktoré sa nachádzajú na prednej strane sporáka.
- Pri zapaľovaní sporáka ani počas jeho prevádzky je zakázané používať plyn, alkohol alebo akékoľvek iné horľavé kvapaliny či palivá.
- Pri zapaľovaní sporáka nastavte regulátor prívodu vzduchu a regulátor odvodu spalín (pri modeloch, ktoré sú týmto regulátorom vybavené) do polohy umožňujúcej maximálny prietok vzduchu.
- Na rošte založte oheň pomocou pokrčeného novinového papiera/papiera, triesok a/alebo bežne dostupných podpaľovačov. Nedovoľte, aby kúsky papiera vleteli do komína, najmä ak horia. Mohlo by dôjsť k požiaru komína a následne k poškodeniu vášho majetku.
- Keď sa triesky dostatočne rozhoria, postupne prikladajte väčšie kusy dreva, aby sa oheň zosilnil.

Prikladanie paliva:

- Keď chcete doplniť palivo, najskôr nastavte regulátor prívodu vzduchu do zatvorenej polohy. Potom pomaly a opatrne otvorte dvierka sporáka.
- Dvierka neotvárajte náhle, pretože by mohlo dôjsť k úniku dymu do miestnosti.
- Pred priložením nového paliva sa odporúča počkať, kým oheň nezníži objem už horiaceho paliva.
- Maximálna výška paliva v spaľovacom priestore nesmie presiahnuť 2/3 výšky ohniska. Optimálna výška paliva je približne 1/2 výšky ohniska.
- Rošt nepreťažujte palivom. Nedovoľte, aby sa otvory v spodnej časti ohniska upchali popolom alebo zvyškami nespáleného paliva. Rošt pravidelne čistite.
- Sporák je navrhnutý tak, aby počas prevádzky pracoval so zatvorenými dvierkami, s výnimkou prikladania paliva. Dvierka počas horenia zbytočne neotvárajte.
- Popolník pravidelne čistite. Nedovoľte, aby sa popolník úplne zaplnil popolom. Drevo bude horieť lepšie, ak v popolníku zostane tenká vrstva popola.
- Je zakázané používať sporák na spaľovanie organického a anorganického odpadu, napríklad živočíšneho odpadu, plastov, textílií, natretého dreva, dreva znečisteného olejom a podobne. Pri spaľovaní takýchto materiálov môže vznikať množstvo škodlivých a toxických plynov.

Používanie rúry na pečenie

- Ak chcete rúru používať na pečenie, posuňte rukoväť nad rúrou dopredu do polohy (+). Tým sa zabezpečí cirkulácia horúceho vzduchu okolo všetkých stien rúry.
- Po skončení pečenia vráťte rukoväť do zadnej polohy (−), čím sa zmení prúdenie horúceho vzduchu tak, aby prúdil tesne nad rúrou (pozri obrázok č. 1 – položka 4).

4.Údržba sporáka:

- Popolník je potrebné pravidelne vyprázdňovať.
- Čistenie a údržba komína: Komín sa odporúča čistiť a kontrolovať minimálne raz ročne, ako aj po dlhšom období, keď sa sporák nepoužíval. Pravidelná údržba a kontrola komína pomáha predchádzať vzniku požiarov a zabezpečuje správnu prevádzku sporáka.
- Sporák pravidelne čistite od zvyškov nespáleného paliva a sadzí. Čisté vnútorné povrchy sporáka zabezpečujú jeho hospodárnu a efektívnu prevádzku. Sporák sa odporúča čistiť raz mesačne, prípadne častejšie pri silnom znečistení a väčšom množstve zvyškov nespáleného materiálu v spaľovacej komore. Priestor pod rúrou vyčistíte tak, že odstránite kryt nachádzajúci sa pod rúrou, odstránite nahromadené sadze a následne kryt opäť nasadíte (pozri obrázok č. 3).



Obrázok 3.

- Po skončení každej vykurovacej sezóny je potrebné sporák, dymovody a komín dôkladne vyčistiť od sadzí a ostatných zvyškov nespáleného materiálu. V období mimo vykurovacej sezóny, keď sa sporák nepoužíva, nechajte regulátor prívodu vzduchu a regulátor odvodu spalín v maximálne otvorenej polohe, aby bola umožnená cirkulácia vzduchu vo vnútri sporáka. Tým sa zabráni kondenzácii vlhkosti vo vnútri sporáka.
- SSklo na dvierkach sporáka pravidelne čistite mäkkou handričkou. Vonkajší povrch sporáka čistite mäkkou handričkou. Nepoužívajte abrazívne ani agresívne chemické čistiace prostriedky, pretože môžu poškodiť náter.
Sporák čistite iba vtedy, keď je studený.

5. POZOR!

- Sklo na sporáku sa v zahriatom stave nesmie polievať vodou ani čistiť mokrou handričkou. V opačnom prípade môže sklo prasknúť.
- Na hornú platňu sporáka sa v zahriatom stave nesmú ukladať veľmi studené predmety. V opačnom prípade môže platňa prasknúť.
- Je zakázané používať plyn, alkohol alebo akékoľvek iné horľavé kvapaliny či palivá na zakladanie ohňa.
- Počas používania môžu niektoré časti sporáka dosahovať veľmi vysoké teploty, preto je pri jeho používaní potrebná zvýšená opatrnosť. Nedovoľte deťom, aby sa hrali v blízkosti sporáka alebo s ním manipulovali.
- Bez súhlasu výrobcu nie je dovolené vykonávať žiadne konštrukčné úpravy sporáka.

VŠEOBECNÉ PRIPOMIENKY

Ak ste splnili všetky odporúčania pre správnu inštaláciu, reguláciu prevádzky a údržbu, ktoré ponúka tento návod na použitie, bude predstavovať tento sporák bezpečné zariadenie na použitie v domácnosti.
Pred inštaláciou sporáka, odstráňte z neho ochranný obal. Dbajte na zvýšenú opatrnosť, keďže drevené laty obalu sú spájané kovovými klincami. Plastové vrece odložte na pre to určené miesto podľa predpisov o likvidácii odpadu. Starý sporák, ktorý už nebudete používať odložte na pre to určené miesto podľa predpisov o likvidácii odpadu.
Výrobca nenesie žiadnu zodpovednosť za škody vzniknuté nedodržaním návodu na použitie a inštaláciu sporáka zo strany kupujúceho.

CHYBY PRI PREVÁDZKE A ODPORÚČANIA NA ICH ODSTRÁNENIE

Všetky reklamácie, vyhodnotené ako chyby alebo zlá funkčnosť sporáka, nahláste telefonický alebo písomne spolu s dokladom o zakúpení tovaru svojmu predajcovi. Kontaktné údaje na distribútora sú uvedené na konci tohto návodu na použitie.
Všetky závady na sporáku opravuje výhradne autorizovaný servis výrobcu – určená osoba - dovozca.
V prípade, že nepovolaná osoba vykoná servisné alebo hocaké iné opravné úkony na sporáku, majiteľ sporáku stráca nárok na servis, ktorý je garantovaný zárukou výrobcu.
Obstaranie náhradných dielov sa vykonáva výlučne prostredníctvom výrobného servisu, na základe pozícií a obrázkov v tomto návode, alebo na základe ich popisu. S požiadavkou na náhradné diely sa najskôr obráťte na svojho predajcu.

Chyba	Možná príčina	Odstránenie chyby
Sporák slabo kúri a varí	• Nesprávna manipulácia • Zlý komín	• Pozorne si prečítajte a dodržujte návod na použitie • V prípade, že problém pretrváva aj po dodržaní všetkých postupov z návodu, zavolajte servisnú službu
Problémy so založením ohňa	• zatvorený regulátor prívodu vzduchu • vlhké drevo • nedostatočné množstvo kyslíka	• otvorte regulátor prívodu vzduchu a zabezpečte prívod primárneho vzduchu • použite suché drevo • vyvetrajte miestnosť pre zabezpečenie prívodu čerstvého vzduchu
Dym vychádza spod platne	• zatvorený regulátor prívodu vzduchu • nedostatočný ťah • znečistený rošt popolom	• otvorte regulátor prívodu vzduchu a zabezpečte prívod primárneho vzduchu • Pozorne si prečítajte návod na použitie a uplatnite rady na zabezpečenie ťahu • Vyčistite rošt
Tiahlo regulácie vzduchu ide ťažko	• zaseknutá klapka regulátora	• premažte klapku regulátora
Tiahlo regulácie nefunguje	• vypadnuté tiahlo	• vychladnutú dosku zdvihnite a tiahlo vráťte

RADY NA OCHRANU ŽIVOTNÉHO PROSTREDIA
Obal
- Obalový materiál je 100% recyklovateľný.
- Likvidáciu odpadu vykonávajte v súlade s miestnymi predpismi.
- Obalový materiál (plastové vrecia, polystyrén, atď.) by mal byť uchovávaný mimo dosahu detí, ako potenciálny zdroj nebezpečenstva.
- Pri likvidácii a odkladaní drevených lát dbajte na bezpečnosť, pretože sú spojené kovovými klincami.

Výrobok
- Zariadené je vyrobené z materiálov, ktoré sa dajú recyklovať. Likvidácia odpadu musí byť v súlade s právnymi predpismi o ochrane životného prostredia.
- Používajte iba odporúčané palivo.
- Zakázané je spaľovanie organických a anorganických odpadov (plasty, preglejka, textil, naolejované drevo, atď.). Pretože spaľovanie uvoľňuje karcinogénne a iné škodlivé látky.

Záruka je platná od dátumu kúpy, ktorý preukážete predložením potvrdeného záručného listu (pečiatka predajného miesta, dátum a podpis predávajúceho), ďalej je nevyhnutné predložiť platnú revíznu správu komína a potvrdenie o inštalácii spotrebiča oprávnenou osobou. Záručná doba trvá 24 mesiacov.
Záruka bude zrušená, pokiaľ by sa malo zistiť, že predošlá oprava nebola vykonaná nami poverenou osobou alebo že pre opravu neboli použité originálne náhradné diely.
Pri uplatnení reklamácie žiadame o uvedenie týchto nevyhnutných údajov:
- Názov a typ výrobku - Dátum zakúpenia - Popis poruchy - Presná adresa, telefonický kontakt

Výrobca:
BLIST d.o.o.,
Kralja Aleksandra Obrenovića 13,
Beloševac 014104, Srbsko
Telefón: +381 14 3511008

Dovozca:
KINEKUS SLOVAKIA, s. r. o.
Sídlo: Kamenná 4, 010 01 Žilina
Súvisiaci priestor: Rosinská 13,
Slovenská Republika
Tel: 041/555 55 13, Fax: 041/500 50 70,
E mail: slovakia@kinekus.sk
Vyrobené v Srbsku

Distribútor:
KINEKUS veľkoobchod
Rosinská 13, 010 08 Žilina
010 08 Žilina
Slovenská Republika
Tel: 041/555 55 00, Fax: 041/500 50 45
E-mail: kinekus@kinekus.sk, www.kinekus.sk

Záručný list
Sporáky, kachle, pece a kozuby na pevné palivo

Dovozca: KINEKUS Slovakia s.r.o.
Kamenná 4, 010 01 Žilina

Výrobné číslo:

Typ:

Dátum predaja:

Pečiatka predajne:

Záruka: V prípade, že sa v záručnej dobe vyskytne na sporákoch, kachliach, peciach a kozuboch funkčná alebo iná vada, nikdy ju neopravujte sami. Záručné opravy sú vykonávané výrobcom alebo jeho zástupcom. Pokiaľ ide o vymeniteľné časti, vzťahuje sa na ne záruka 2 roky. Na sklá a šamotové tehly sa záruka nevzťahuje, pretože ich prípadné rozbitie, resp. prasnutie môže nastať iba dôsledkom mechanických nárazov.
Za technické parametre, úžitkovú hodnotu a kvalitu vyhotovenia sporákov, kachlí, pecí a kozubov ručíme 2 roky odo dňa predaja spotrebiteľovi a to tak, že chyby vzniknuté následkom chybného zhotovenia odstránime v krátkom čase na naše náklady s podmienkou, že sporáky, kachle, pece a kozuby:

- boli obsluhované presne podľa návodu
- boli pripojené na komín podľa platných noriem
- neboli násilne mechanicky poškodené
- neboli vykonané úpravy, opravy a neoprávnené manipulácie

Podmienkou na priznanie záručnej doby 2 roky je, že spotrebiteľ predloží predajcovi doklad o tom, že sporáky, kachle, pece a kozuby boli inštalované odborne spôsobilou osobou. Pri reklamácii musí byť predložený riadne vyplnený a potvrdený záručný list a doklad o predaji z registračnej pokladne, prip. faktúra. Reklamáciu prijíma predajca. Pri reklamácii treba udať presnú adresu, kde je daný výrobok nainštalovaný a uviesť okolnosti, za ktorých k nej došlo. O spôsobe a mieste opravy rozhodne výrobca, resp. jeho zástupca. Pre výmenu výrobku alebo zrušenie kúpnej zmluvy platia príslušné ustanovenia Občianskeho zákonníka.
Stratený záručný list nahradíme druhým len po predložení vierohodného dokladu o kúpe dokazujúcom deň predaja (napr. pokladničný doklad s pečiatkou a podpisom predávajúceho).

Upozornenie: Požadujte od predávajúceho riadne vyplnenie záručného listu.

Pri zakúpení spotrebiča skontrolujte sklo dvierok. Prípadnú reklamáciu na poškodené sklo akceptujeme len do 15 dní od zakúpenia spotrebiča a to len v prípade, že v spotrebiči nebolo ešte zakúrené.

Je nepripustné spotrebič prevádzkovať pri tepelnom preťažení, to znamená:
- množstvo použitého paliva je väčšie ako je doporučené
- množstvo spaľovacieho vzduchu je väčšie ako je doporučené
- používanie nepripustných druhov paliv

Tepelné preťaženie sa môže prejaviť:
- deformáciou stropu ohniska
- poškodením dvierok na prikladanie paliva
- prepálením roštu
- prasknutím šamotových tehál
- zmenou žiarebného odtieňa povrchu kachlí

Vážený zákazník!
Pokiaľ budete objednávať náhradné diely, prosíme, uveďte nasledovné údaje:

- typ výrobku, ku ktorému objednávate diel
- dátum výroby, výrobné číslo (ak je uvedené)
- pomenovanie žiadaného dielu alebo popis závady
- počet objednaných kusov
- presnú adresu objednávateľa

Potvrdenie o inštalácii odborne spôsobilou osobou:
dátum inštalácie:

názov a adresa osoby/firmy:

Praskliny na šamotových tehlách sú normálnym javom a neovplyvňujú funkčnosť a bezpečnosť sporáka/kachlí. Tehlu treba vymeniť pokiaľ časť z nej chýba a je viditeľná konštrukcia sporáka/kachlí

Pokiaľ je ťah komína príliš vysoký (viac ako 13 Pa), odporúčame pridať komínovú klapku na doregulovanie ťahu, aby nedošlo k prekúreniu sporáka/kachlí.

Vyhláška č. 401/2007 Z.z. Ministerstva vnútra Slovenskej Republiky ukladá prevádzkovateľovi komínových telies podľa § 20 pravidelné čistenie a kontroly komínov. Dôrazne preto upozorňujeme, že ak komín nemá platnú revíznu správu, nesmie k nemu pripojiť sporák žiaden inštalatér, pretože by došlo k porušeniu zákona č. 401/2007 Z.z. a súčasne k ohrozeniu osôb otravou kysličníkom uhoľnatým.

pečiatka, podpis